INVERTITORE DI MARCIA ALTERNATIVO
Tipo DC

Type DC
ALTERNATIVE REVERSE GEARS

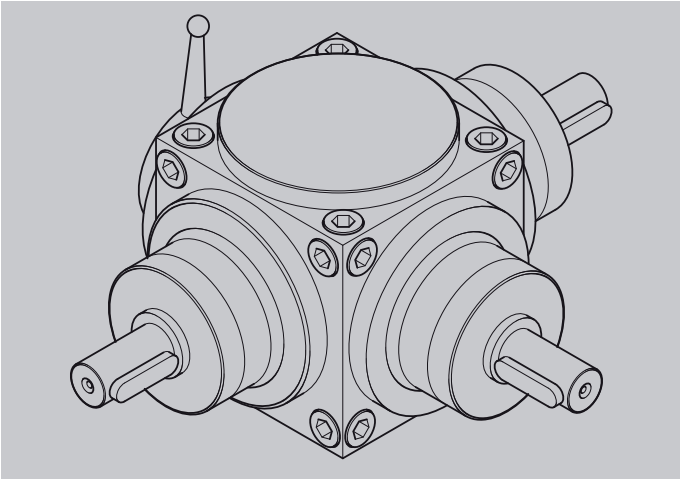

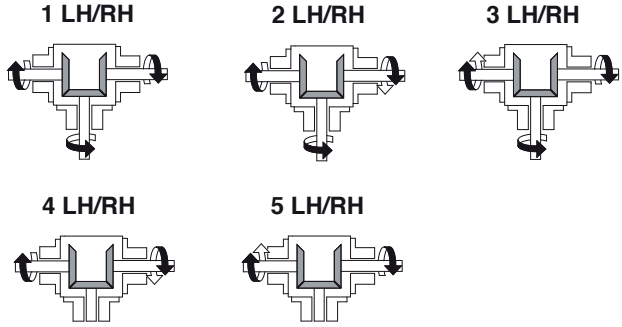

LH = Sinistra / *Left* - **RH** =Destra / *Right*

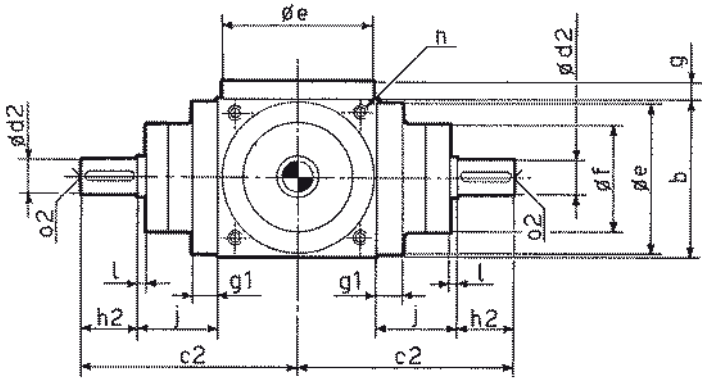

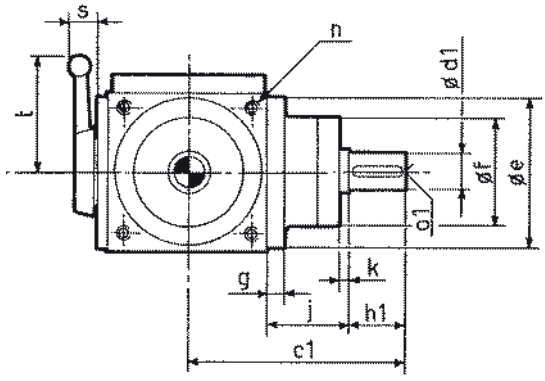

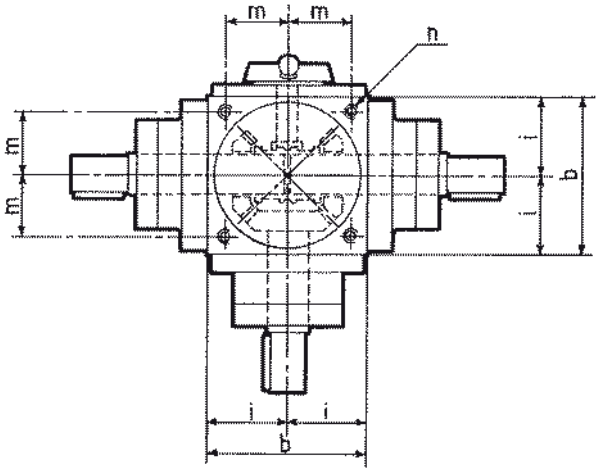

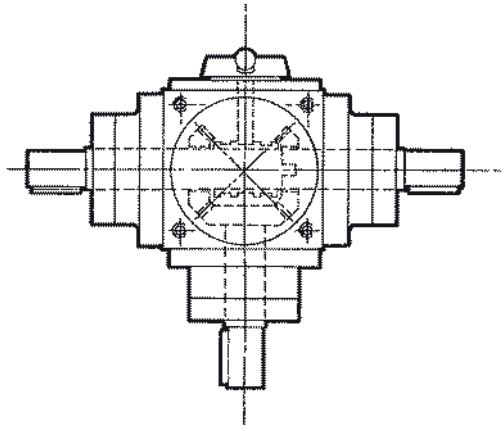

Disponibile solo su richiesta in lotti minimo 10 pezzi.

Available on request only min. purchase lot: 10 units.

Rapporti di riduzione 1:1 *Reduction ratios*

TIPO *Type*	b	Ø e h7	Ø f	Ø d1 j6	h1	Ø d2 j6	h2	i	c1	c2	g	g1	i	k	l	m	n	o1-o2	s	t	d1-d2 chiavetta DIN 6885 p.1 *d1-d2 spline DIN 6885 p.*
55 DC	110	108	81	22	40	22	40	55	150	150	10	20	55	2	2	M8	44	M8	56	117	6 - 6 - 35
70 DC	140	135	98	32	50	32	50	70	180	180	10	20	60	2	2	M12	55	M12	56	117	10 - 8 - 45
85 DC	170	165	118	40	60	40	60	85	215	215	12	22	70	2	2	M12	67	M16	56	117	12 - 8 - 55
105 DC	210	205	128	45	70	45	70	105	260	260	15	25	85	2	2	M16	85	M16	56	117	14 - 9 - 65
120 DC	240	235	138	55	85	55	85	120	300	300	15	25	95	2	2	M16	95	M20	56	117	16 - 10 - 80
140 DC	280	275	150	60	110	60	110	140	360	360	15	25	110	2	2	M16	110	M20	56	117	18 - 11 - 100